It is not allowed neither to copy, to reproduce, nor to make this drawing accessible to a thirdparty without our permission.

Ce plan ne doit pas être ni photocopié ni polycopié ni rendu accessible à un tiers.

Ohne unsere Genehmigung darf diese Zeichnung weder kopiert, vervielfältigt, noch dritten Personen zugänglich gemacht werden.

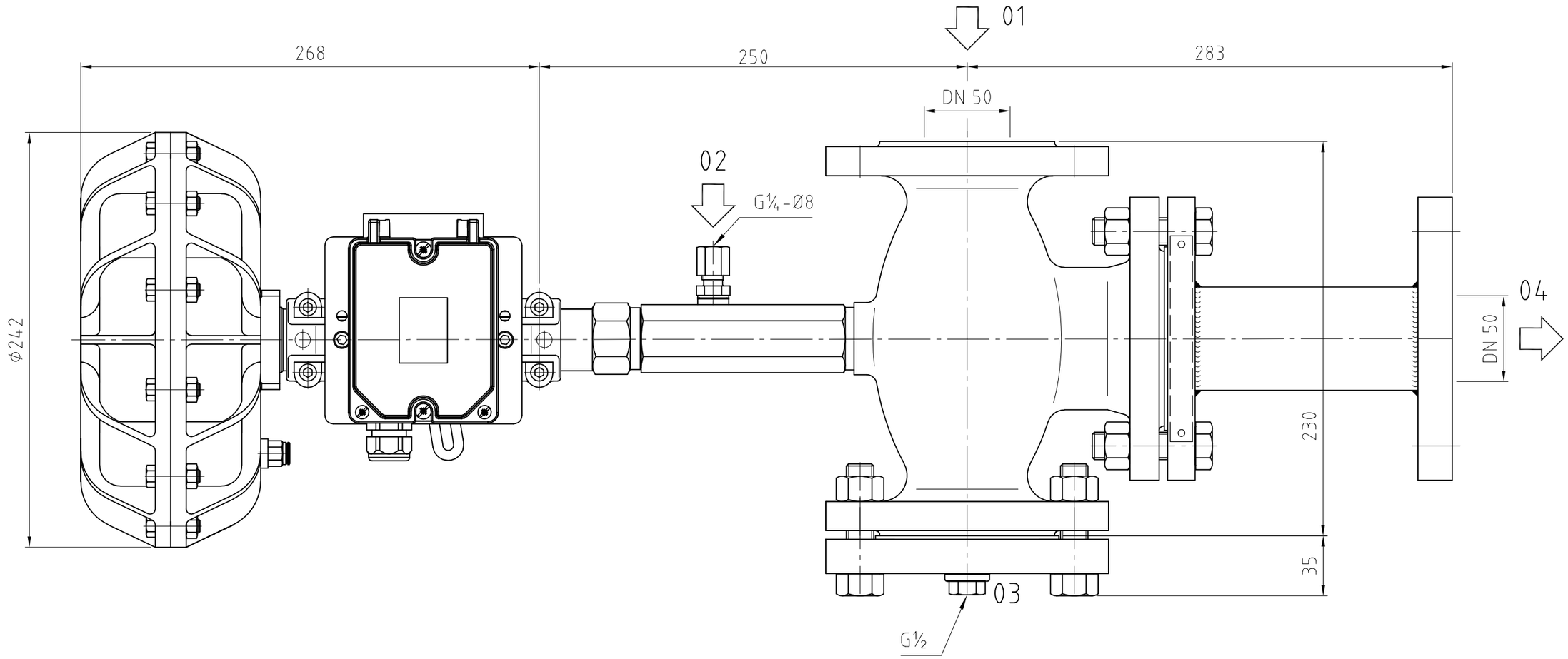

baelz automatic W.Bälz & Sohn GmbH & Co. Koepffstr.5 74076 Heilbronn	CAD Maßstab: 1:2.5			
		Datum	Name	Benennung: Heißdampfkühler DN 50 PN 16/25 mit Antrieb 373/P21-Fo-IP87
	Bearb.:	13.11.18	Becher	
	Gepr.:	13.11.18	Schade	
	Zchng.-Nr.: MZN 591-65			Blatt-Nr.:
	Type: 591-2			Navision-Nr.: 1 von 1
Urheberschutz nach DIN 34	Ersatz für:			Ersetzt durch: