baelz 120

ÉVAPORATEUR MONOBLOC CHAUFFÉ PAR VAPEUR

- Exécution verticale
- Avec faisceau tubulaire enroulé, remplacement possible en option
- Convient au réglage de la retenue des condensats avec refroidissement forcé des condensats
- Avec pieds
- Exécution sans presse-étoupe

FLUIDES

Côté primaire : Vapeur dans les tubes
Côté secondaire : Vapeur fraîche autour des tubes

Afin d'éviter toute corrosion dans les échangeurs de chaleur, il convient de contrôler et déterminer régulièrement la qualité de l'eau.
Pour connaître les exigences en matière de qualité de l'eau, veuillez vous référer à notre livret sur la corrosion, que nous nous ferons un plaisir de vous envoyer.

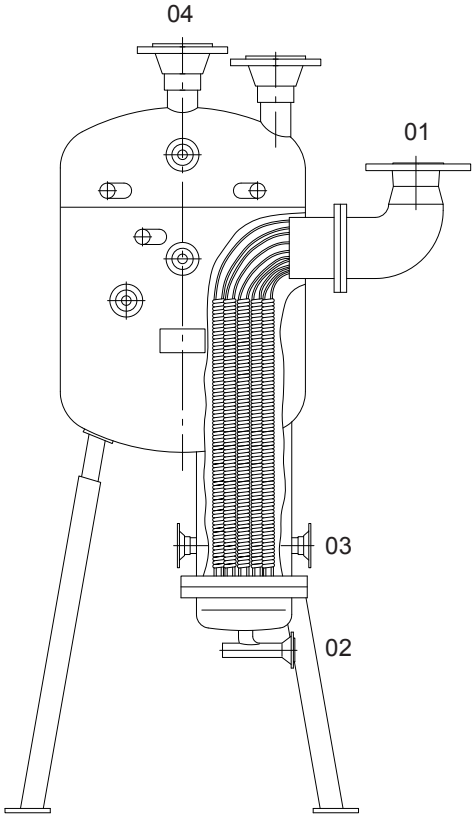

Caractéristiques techniques, baelz 120	
Tubes	Acier / cuivre / acier inoxydable
Plaque tubulaire	Acier / acier inoxydable
Tête	Acier / acier inoxydable
Enveloppe	Acier / acier inoxydable
Isolation	Laine minérale avec enveloppe de tôle galvanisée / en acier inoxydable
Longueur du boîtier	Les dimensions du boîtier sont déterminées individuellement
Diamètre	Les dimensions du boîtier sont déterminées individuellement

Exécution, fabrication et contrôle conformes à la Directive Équipements Sous Pression DESP 2014/68/UE
Catégorie / module : I/A, II/A2, III/G ou IV/G et règlement AD 2000.

baelz 120 :

01 = entrée de la vapeur
02 = sortie des condensats
03 = entrée de l'eau d'alimentation
04 = sortie de la vapeur fraîche

Remarques :
- En principe, conformément à AD2000, tous les raccords et manchons doivent être attachés sans charge.
- Il faut prévoir du côté de l'entrée une tuyauterie droite d'une longueur au moins égale à 6 x DN de la tubulure d'entrée de l'échangeur de chaleur et faisant office de section de stabilisation. Les diamètres nominaux de la tuyauterie et de la tubulure doivent correspondre.
- Qualité d'eau chaude conforme à VDI 2035 (pour éviter les dommages dans les installations de chauffage à eau chaude, norme DIN EN 12828)