USE BAELZ AND STAY COOL

Die geregelte Strahlpumpe Baelz Jetomat® als Verdichter

BAELZ USE CASE #21

Industrie:	**Textil**
Unternehmen:	**Druck- und Färbefabrik**
Standort:	**Guangdong Provinz, China**
Baelz-Technik:	**geregelte Strahlpumpen Jetomat ®**

AUSGANGSSITUATION

Niederdruckdampf wird direkt in die Atmosphäre abgegeben - eine vermeidbare Energieverschwendung.

TECHNISCHE MODIFIKATIONEN

Eine regelbare Strahlpumpe wird eingesetzt, um Dampf mit 2 bar zur Versorgung von Verbrauchern aufzubereiten. Dampf mit 3 bar wird als Treibdampf für den Thermokompressor eingesetzt. Auf diese Weise wird Bedarf an Dampf mit 3 bar reduziert.
Der Thermokompressor regelt das Dampfdruckgemisch auf 3 bar.

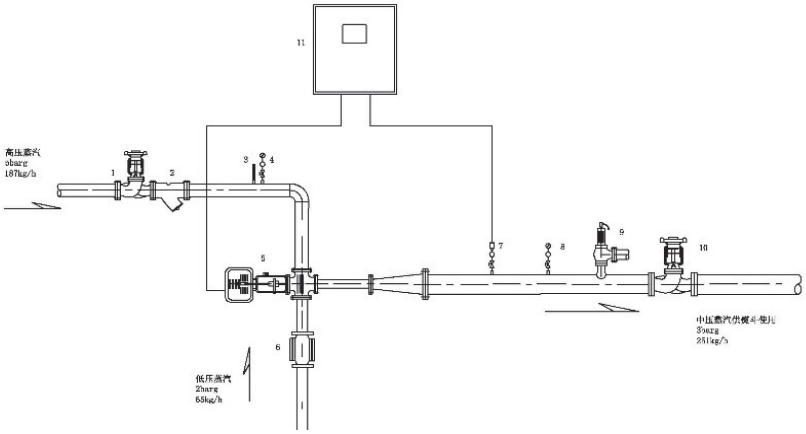

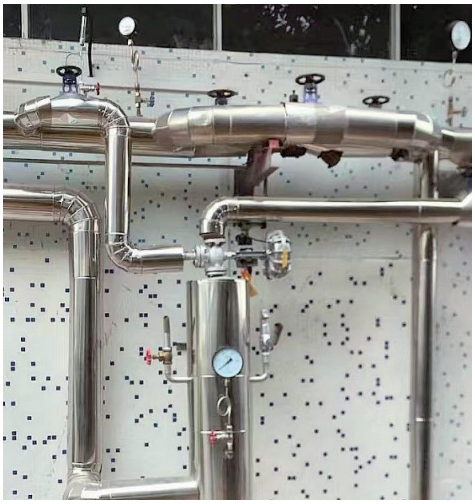

EINSPARUNG

Jedes Kilo 2 bar Dampf, das durch die Strahlpumpe wiedergewonnen wird, senkt den Bedarf an 3 bar Dampf um 1 kg.

Es gibt keinen direkten Abgasdampf mehr im Werksbereich!

VORTEIL DER STRAHLPUMPENTECHNOLOGIE

Für eine Versorgung mit Dampf im mittleren Druckbereich wird der relativ teurer Treibdampf mit billigem Saugdampf vermischt.

FS_Textil2-590_00_DEC_MJ_4323

W. Baelz & Sohn GmbH & Co. · Koepffstrasse 5 · 74076 Heilbronn · Germany
Telefon +49 7131 1500-0 · anfrage@baelz.de · **www.baelz.de**